Product Code
55-E156-CA-CM

Gea Cob ø185mm DRY®

LedsC4 Team

Wpuszczane w podłogę IP65-IP67 Gea Cob ø185mm DRY® LED 13.4W 4000K DALI-2/PUSH Stal nierdzewna AISI 316 1522lm

Właściwości techniczne

Całkowita moc oświetleniowa: 13.4W
Lumeny realnie: 1674
Lm/moc realna (W): 125
Skorelowana temperatura barwowa (CCT): 4000K
Kąt układu optycznego / Odbłyśnik: SPOT 14°
UGR: <=16
Struktura materiału : Aluminium
Wykończenie struktury: Stal nierdzewna AISI 316
Materiał dyfuzora: Szkło hartowane
Wykończenie klosza: Przezroczysty
Napięcie / Częstotliwość: 220-240V/50-60Hz
Protokół ściemniania: DALI-2/PUSH
Power Factor: 0.94
Żywotność : 50,000h L80B20
Temperatura maksymalna: 50°C
Gwarancja: 5 lata
Resistenza ambienti marini: 1500h
Oprawa oświetleniowa łatwa w recyklingu

IP65-IP67 IK10 | BREEAM | RF 850°C | 15° | 360° | LED | DRIVER | D A↑G



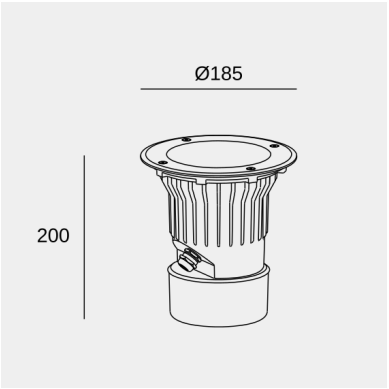

Charakterystyka luminotechniczna

CRI: 80
skala MacAdam: 2
Ryzyko fotobiologiczne: RG2
UGR Poprzeczna: 12.5
UGR Podłużna: 13.0

Oprawka lampy	Ilość	Led W	Skorelowana temperatura barwowa (CCT)
LED	1	11.7W	4000K

Zdjęcie może nie odpowiadać produktowi, LedsC4 zastrzega sobie prawo do modyfikacji każdego z elementów składających się na produkt. Dane dotyczące strumienia, mocy i temperatury barwowej mogą zostać zmienione przez producenta.

ledsc4@ledsc4.com
LedsC4, Afores s/n 25750 Torà (Lleida) Spain +34 973 468 100

Gea Cob ø185mm DRY®

LedsC4 Team

Wpuszczane w podłogę IP65-IP67 Gea Cob ø185mm DRY® LED 13.4W 4000K DALI-2/PUSH Stal nierdzewna AISI 316 1522lm

Logistyka

x 2

Waga netto (kg): 2.37
Masa brutto (kg): 3.01
Opakowanie: 265mm x 265mm x 225mm

Zdjęcie może nie odpowiadać produktowi, LedsC4 zastrzega sobie prawo do modyfikacji każdego z elementów składających się na produkt. Dane dotyczące strumienia, mocy i temperatury barwowej mogą zostać zmienione przez producenta.

ledsc4@ledsc4.com
LedsC4, Afores s/n 25750 Torà (Lleida) Spain +34 973 468 100

Gea Cob ø185mm DRY®

LedsC4 Team

Wpuszczane w podłogę IP65-IP67 Gea Cob ø185mm DRY® LED 13.4W 4000K DALI-2/PUSH Stal nierdzewna AISI 316 1522lm

Akcesoria w zestawie



Osłona przeciwolśnieniowa asymetryczna



Puszka montażowa



Akcesoria opcjonalne



71-9199-05-05

Złącze IP68 z 6 wejściami

Struktura materiału :
Wymiary : NA x NA x NA
Waga netto (kg): 0.26



71-E361-00-00

Złącze IP68 5 wejść

Struktura materiału : NA, Poliweglan
Wymiary : 34 x 140 x NA
Waga netto (kg): 0.13

Zdjęcie może nie odpowiadać produktowi, LedsC4 zastrzega sobie prawo do modyfikacji każdego z elementów składających się na produkt. Dane dotyczące strumienia, mocy i temperatury barwowej mogą zostać zmienione przez producenta.

ledsc4@ledsc4.com
LedsC4, Afores s/n 25750 Torà (Lleida) Spain +34 973 468 100